F		26	27	28	29	30	-						
26	Jr		○ 6 - 4	× 2 - 9	○ 7 - 6	× 5 - 6		2	0	2	4	20 - 25	3
27		× 4 - 6		× 3 - 7	○ 9 - 0	○ 8 - 0		2	0	2	4	24 - 13	2
28		○ 9 - 2	○ 7 - 3		○ 8 - 4	○ 6 - 5		4	0	0	8	30 - 14	1
29		× 6 - 7	× 0 - 9	× 4 - 8		× 2 - 8		0	0	4	0	12 - 32	5
30	MMDC	○ 6 - 5	× 0 - 8	× 5 - 6	○ 8 - 2			2	0	2	4	19 - 21	4

G		31	32	33	34	35	-						
31			× 2 - 6	× 2 - 9	× 0 - 10	× 0 - 10		0	0	4	0	4 - 35	5
32	Redzone Jr	○ 6 - 2		○ 6 - 5	○ 8 - 7	× 4 - 7		3	0	1	6	24 - 21	3
33	Jr.	○ 9 - 2	× 5 - 6		× 3 - 6	× 4 - 9		1	0	3	2	21 - 23	4
34		○ 10 - 0	× 7 - 8	○ 6 - 3		○ 7 - 6		3	0	1	6	30 - 17	2
35		○ 10 - 0	○ 7 - 4	○ 9 - 4	× 6 - 7			3	0	1	6	32 - 15	1

H		36	37	38	39	40	-						
36	TERAO B		○ 7 - 2	○ 10 - 0	○ 6 - 3	○ 7 - 4		4	0	0	8	30 - 9	1
37	SKD VICTORY	× 2 - 7		○ 7 - 2	○ 8 - 1	× 2 - 9		2	0	2	4	19 - 19	3
38	Jr	× 0 - 10	× 2 - 7		× 3 - 6	× 3 - 8		0	0	4	0	8 - 31	5
39	Jr.	× 3 - 6	× 1 - 8	○ 6 - 3		× 0 - 9		1	0	3	2	10 - 26	4
40		× 4 - 7	○ 9 - 2	○ 8 - 3	○ 9 - 0			3	0	1	6	30 - 12	2

I		41	42	43	44	45	-						
41			○ 8 - 0	× 5 - 9	○ 8 - 3	○ 8 - 5		3	0	1	6	29 - 17	2
42	SAGAMI FALCON	× 0 - 8		× 0 - 10	× 1 - 8	6 - 6		0	1	3	1	7 - 32	5
43		○ 9 - 5	○ 10 - 0		○ 9 - 6	○ 9 - 5		4	0	0	8	37 - 16	1
44	TOKURIKI	× 3 - 8	○ 8 - 1	× 6 - 9		× 4 - 7		1	0	3	2	21 - 25	4
45		× 5 - 8	6 - 6	× 5 - 9	○ 7 - 4			1	1	2	3	23 - 27	3

J		46	47	48	49	50	51						
46			○ 7 - 4	○ 5 - 4	× 4 - 7	○ 3 - 1	× 4 - 6	3	0	2	6	23 - 22	3
47	IRS FINAL	× 4 - 7		○ 6 - 2	× 3 - 4	○ 6 - 5	× 4 - 6	2	0	3	4	23 - 24	4
48		× 4 - 5	× 2 - 6		3 - 3	○ 5 - 4	6 - 6	1	2	2	4	20 - 24	5
49		○ 7 - 4	○ 4 - 3	3 - 3		○ 7 - 3	× 4 - 7	3	1	1	7	25 - 20	2
50	INFINITY	× 1 - 3	× 5 - 6	× 4 - 5	× 3 - 7		× 4 - 5	0	0	5	0	17 - 26	6
51	Jr.	○ 6 - 4	○ 6 - 4	6 - 6	○ 7 - 4	○ 5 - 4		4	1	0	9	30 - 22	1

キッズ部門

どんぐり グループ		52	53	54	55	56	勝	分	負	点	人数	順位
52	道塚DWキッズ		× 1 － 6	× 3 － 5	× 1 － 5	× 3 － 4	0	0	4	0	8 － 20	5
53	ゼブラ★キッズ	○ 6 － 1		× 2 － 6	○ 7 － 0	○ 6 － 3	3	0	1	6	21 － 10	2
54	ミニ土竜島	○ 5 － 3	○ 6 － 2		○ 5 － 3	○ 8 － 0	4	0	0	8	24 － 8	1
55	ボンバーキッズリトル	○ 5 － 1	× 0 － 7	× 3 － 5		× 4 － 5	1	0	3	2	12 － 18	4
56	DSBC	○ 4 － 3	× 3 － 6	× 0 － 8	○ 5 － 4		2	0	2	4	12 － 21	3

いちょう グループ		57	58	59	60	61	勝	分	負	点	人数	順位
57	フェニックスキッズ		○ 8 － 0	○ 4 － 2	○ 4 － 0	○ 6 － 0	4	0	0	8	22 － 2	1
58	チビーズ☆TERAO	× 0 － 8		○ 2 － 0	× 2 － 5	○ 7 － 2	2	0	2	4	11 － 15	3
59	南キッズ	× 2 － 4	× 0 － 2		× 0 － 7	○ 7 － 0	1	0	3	2	9 － 13	4
60	あたっかーずきっず	× 0 － 4	○ 5 － 2	○ 7 － 0		○ 7 － 0	3	0	1	6	19 － 6	2
61	VICTORYキッズ	× 0 － 6	× 2 － 7	× 0 － 7	× 0 － 7		0	0	4	0	2 － 27	5

さつまいも グループ		62	63	64	65	66	勝	分	負	点	人数	順位
62	昭和spritsキッズ		× 3 － 4	× 1 － 6	○ 5 － 3	× 4 － 6	1	0	3	2	13 － 19	4
63	女塚ゴッチャンキッズ	○ 4 － 3		× 3 － 4	○ 5 － 1	× 2 － 4	2	0	2	4	14 － 12	3
64	ぐるーぴーぺぴーすたーず	○ 6 － 1	○ 4 － 3		○ 6 － 1	△ 4 － 4	3	1	0	7	20 － 9	2
65	中新田ちびたーず	× 3 － 5	× 1 － 5	× 1 － 6		× 3 － 7	0	0	4	0	8 － 23	5
66	エンジェル童夢	○ 6 － 4	○ 4 － 2	△ 4 － 4	○ 7 － 3		3	1	0	7	21 － 13	1

もみじ グループ		67	68	69	70	71	勝	分	負	点	人数	順位
67	ちびっかーず		× 5 － 7	× 2 － 4	× 0 － 7	○ 6 － 5	1	0	3	2	13 － 23	4
68	Smile ʃ puppys	○ 7 － 5		× 4 － 5	× 0 － 7	○ 7 － 6	2	0	2	4	18 － 23	3
69	ムテキボーイズ	○ 4 － 2	○ 5 － 4		○ 5 － 0	○ 8 － 0	4	0	0	8	22 － 6	1
70	上溝tinyファイターズ	○ 7 － 0	○ 7 － 0	× 0 － 5		○ 7 － 0	3	0	1	6	21 － 5	2
71	ドラゴンキッズ	× 5 － 6	× 6 － 7	× 0 － 8	× 0 － 7		0	0	4	0	11 － 28	5

第 14 回海老名市長杯 ジュニアドッジ 2016 in EBINA

決勝トーナメント

ジュニア部門

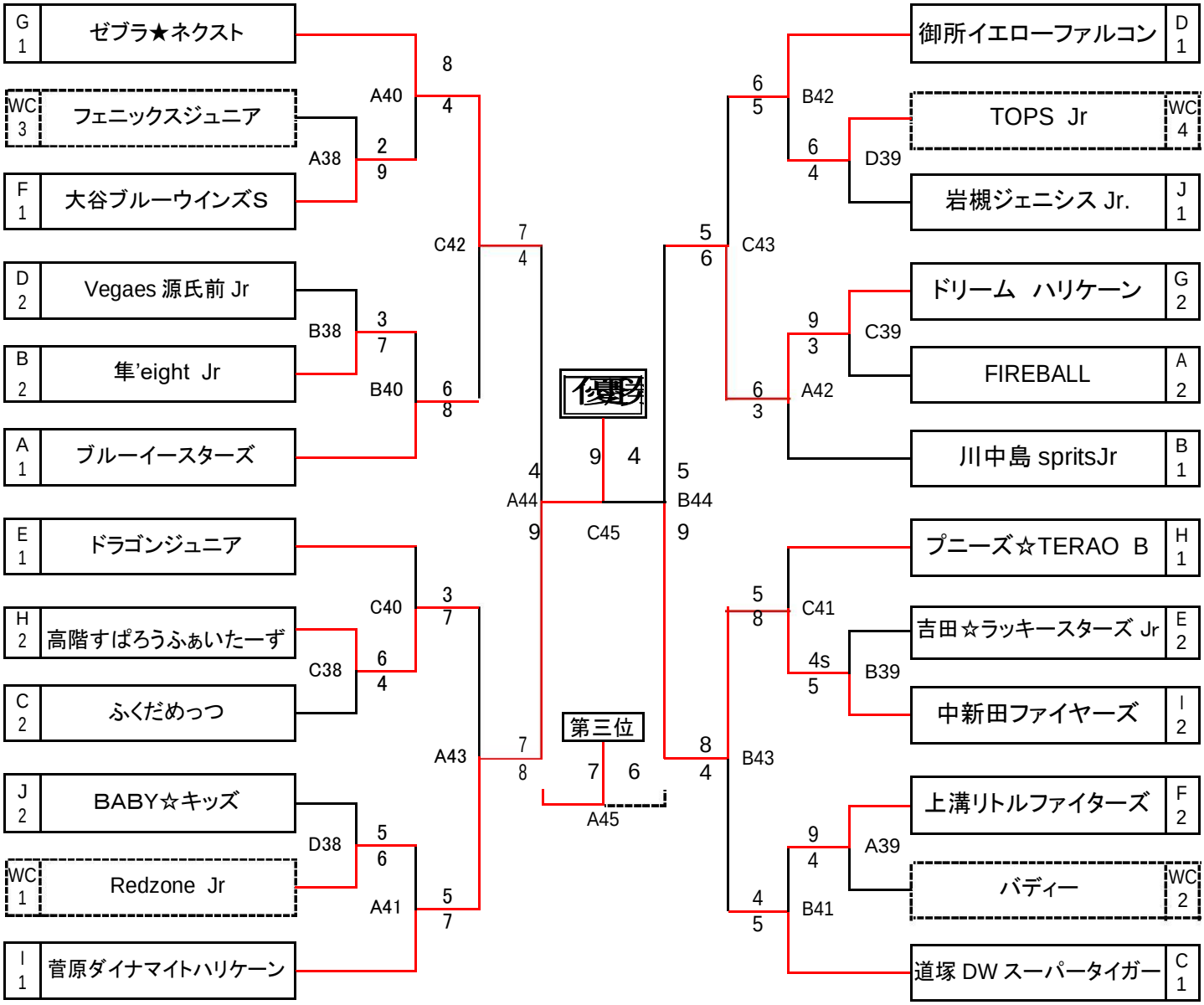

優勝：菅原ダイナマイトハリケーン　準優勝：中新田ファイヤーズ
第三位：ゼブラ★ネクスト　第四位：ドリーム　ハリケーン

キッズ部門

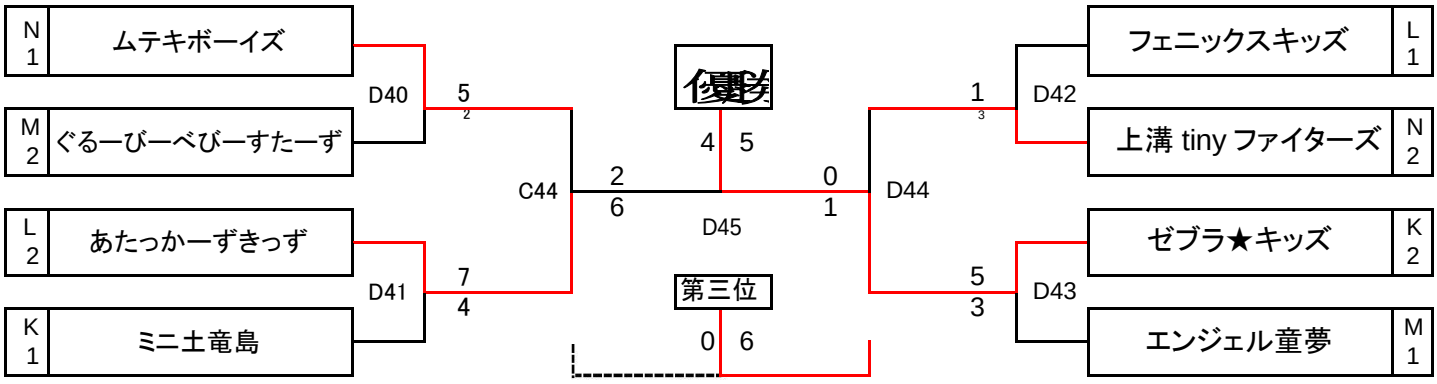

優勝：ゼブラ★キッズ　準優勝：あたっかーずきっず
第三位：上溝 tiny ファイターズ　第四位：ムテキボーイズ